Kunden–Artikelzeichnung

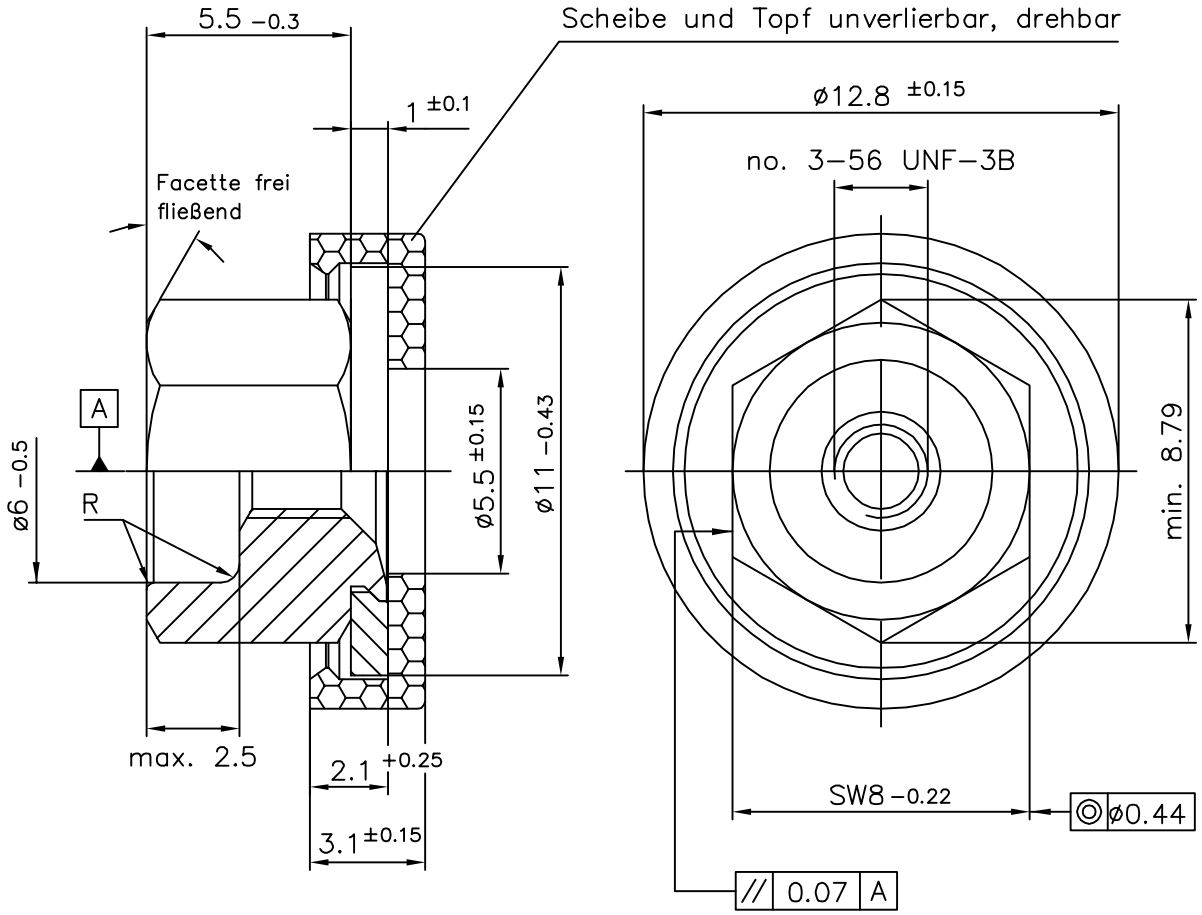

Obfl.: A2B nach DIN EN ISO 4042

Mutter: Werkstoff Stahl vergütet 272 – 353 HV
Ausführung DIN EN ISO 4759 Teil 1

Scheibe: Werkstoff DC01 C590 (1.0330), min. 200HV
Ausführung DIN EN ISO 4759 Teil 3

Topf: Werkstoff Polyamid PA 6.6
Farbe: blau

R –> presstechnisch verrundet

Index	Art der Änderung	Datum	Name

Dieses Dokument darf ohne unsere Genehmigung weder vervielfältigt noch dritten Personen oder Konkurrenzfirmen zugänglich gemacht werden.Darüberhinaus behalten wir uns alle Rechte vor.

	Datum	Name
Bearb.		
Gepr.	03.08.2017	Appelh.
Norm		
Gez.	03.08.2017	Schmidt

Maßstab 5:1 | Masse
Werkstoff–Nr. | Stückzahl

Bezeichnung
Co no.3–56 UNF–UT
SW8x5,5xø11xø12,8x3,1

SCHUHL & CO

Zeichnungsnummer
Art.Nr.: 82009201

Blatt
Bl.

Ers.f.: | Ers.d.: