Kunden–Artikelzeichnung

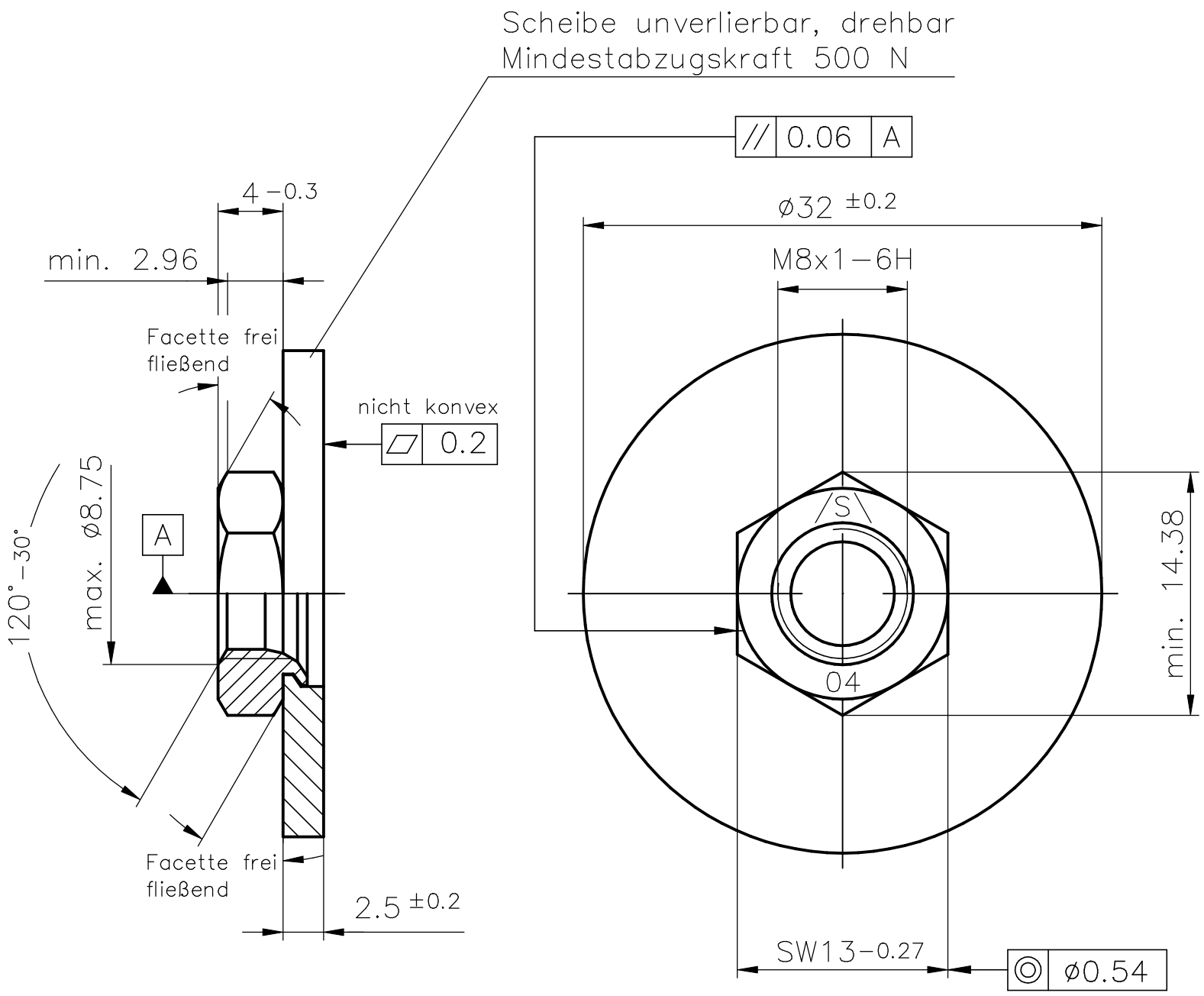

Obfl.: r677 nach VW 13750

Mutter: Klasse 04 nach EN ISO 898 Teil 6
Ausführung DIN EN ISO 4759 Teil 1

①

Werkstoff: C60 (1.0601) ww. C60S (1.1211); vergütet 410–490 HV
Ausführung DIN EN ISO 4759 Teil 3

Index	Art der Änderung	Datum	Name
1	Werkstoff C60S (1.1211) zugefügt	31.08.18	T.Kräling

Dieses Dokument darf ohne unsere Genehmigung weder vervielfältigt noch dritten Personen oder Konkurrenzfirmen zugänglich gemacht werden.Darüberhinaus behalten wir uns alle Rechte vor.

	Datum	Name
Bearb.	17.09.2010	Schmidt
Gepr.	09.07.2010	Kräling
Norm		
Gez.	09.07.2010	Appelh.

SCHUHL & CO

Maßstab 2:1 | Masse

Werkstoff–Nr. | Stückzahl

Bezeichnung

Comby M8x1–U

SW13x4xø32x2,5

Zeichnungsnummer

Art.Nr.: 80899442

Blatt Bl.

Ers.f.: | Ers.d.: