Kunden–Artikelzeichnung

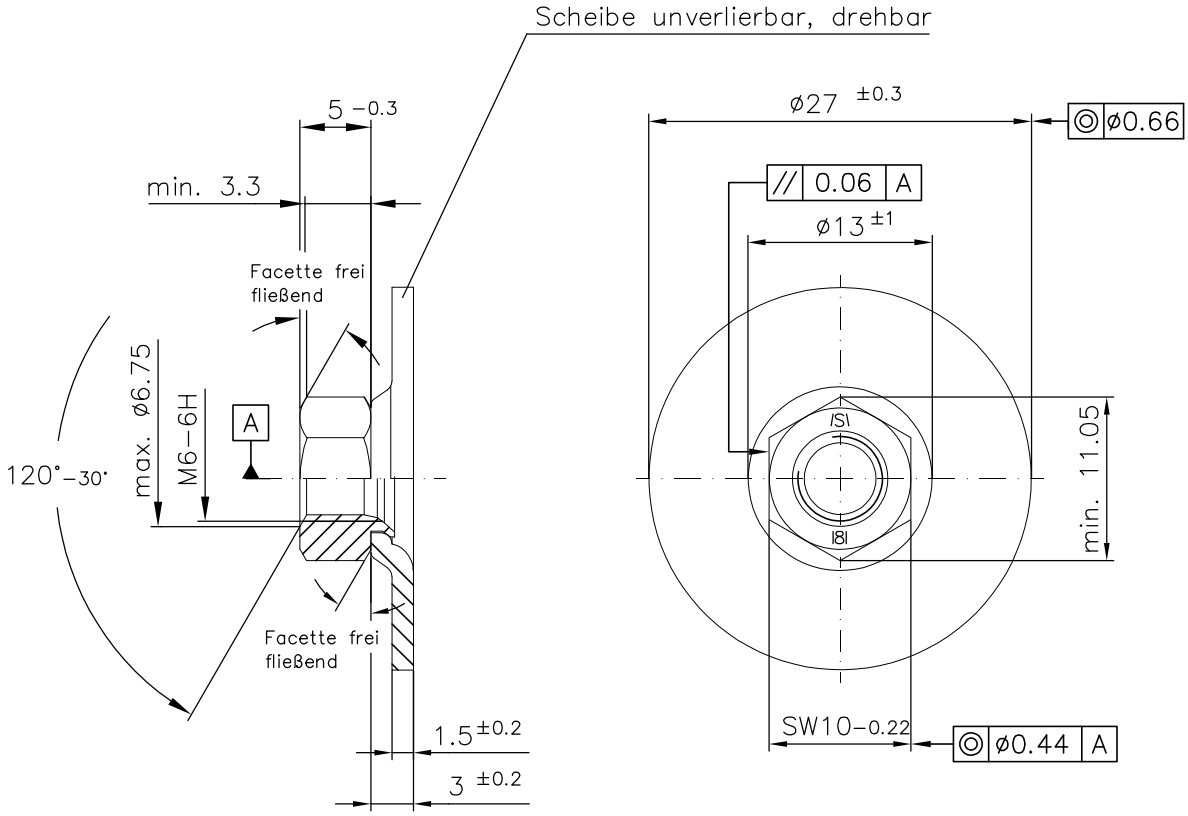

Obfl.: t647 nach TL 245

Mutter: Klasse I8I DIN EN 267 Teil 4
Ausführung DIN EN ISO 4759 Teil 1

Scheibe: Werkstoff EN 10130–DC01 ww. EN 10111–DD11
Ausführung DIN EN ISO 4759 Teil 3

Index	Art der Änderung	Datum	Name

Dieses Dokument darf ohne unsere Genehmigung weder vervielfältigt noch dritten Personen oder Konkurrenzfirmen zugänglich gemacht werden.Darüberhinaus behalten wir uns alle Rechte vor.

	Datum	Name
Bearb.		
Gepr.	16.12.2016	Appelh.
Norm		
Gez.	16.12.2016	Kräling

SCHUHL & CO

Maßstab 2:1 | Masse
Werkstoff–Nr. | Stückzahl

Bezeichnung
Comby M6–UP
SW10x5xø27x1,5

Zeichnungsnummer
Art.Nr.: 80487847

Blatt Bl.

Ers.f.: | Ers.d.: