Kunden–Artikelzeichnung

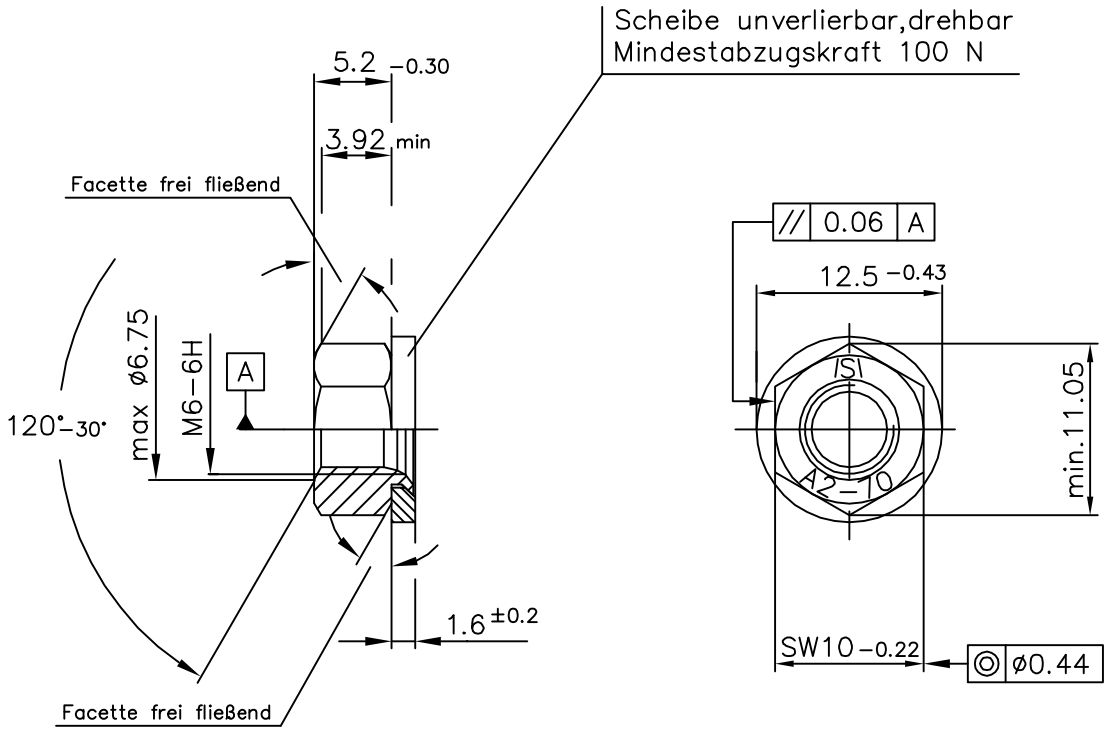

Obfl.: gebeizt und passiviert

Mutter: Werkstoff: A2 1.4301 DIN 17440
Ausführung DIN ISO 4759 Teil 1

Scheibe: Werkstoff: A2 1.4301 DIN 17440
Ausführung DIN EN ISO 4759–3

Index	Art der Änderung	Datum	Name

Dieses Dokument darf ohne unsere Genehmigung weder vervielfältigt noch dritten Personen oder Konkurrenzfirmen zugänglich gemacht werden.Darüberhinaus behalten wir uns alle Rechte vor.

	Datum	Name
Bearb.		
Gepr.	21.07.2005	Appelh.
Norm		
Gez.	21.07.2005	Schmidt

Maßstab 2:1 | Masse
Werkstoff–Nr. | Stückzahl

Bezeichnung
Co M6–U
SW10x5,2xø12,5x1,6

SCHUHL & CO

Zeichnungsnummer
Art.Nr.: 80419004

Blatt
Bl.

Ers.f.: | Ers.d.: