Kunden–Artikelzeichnung

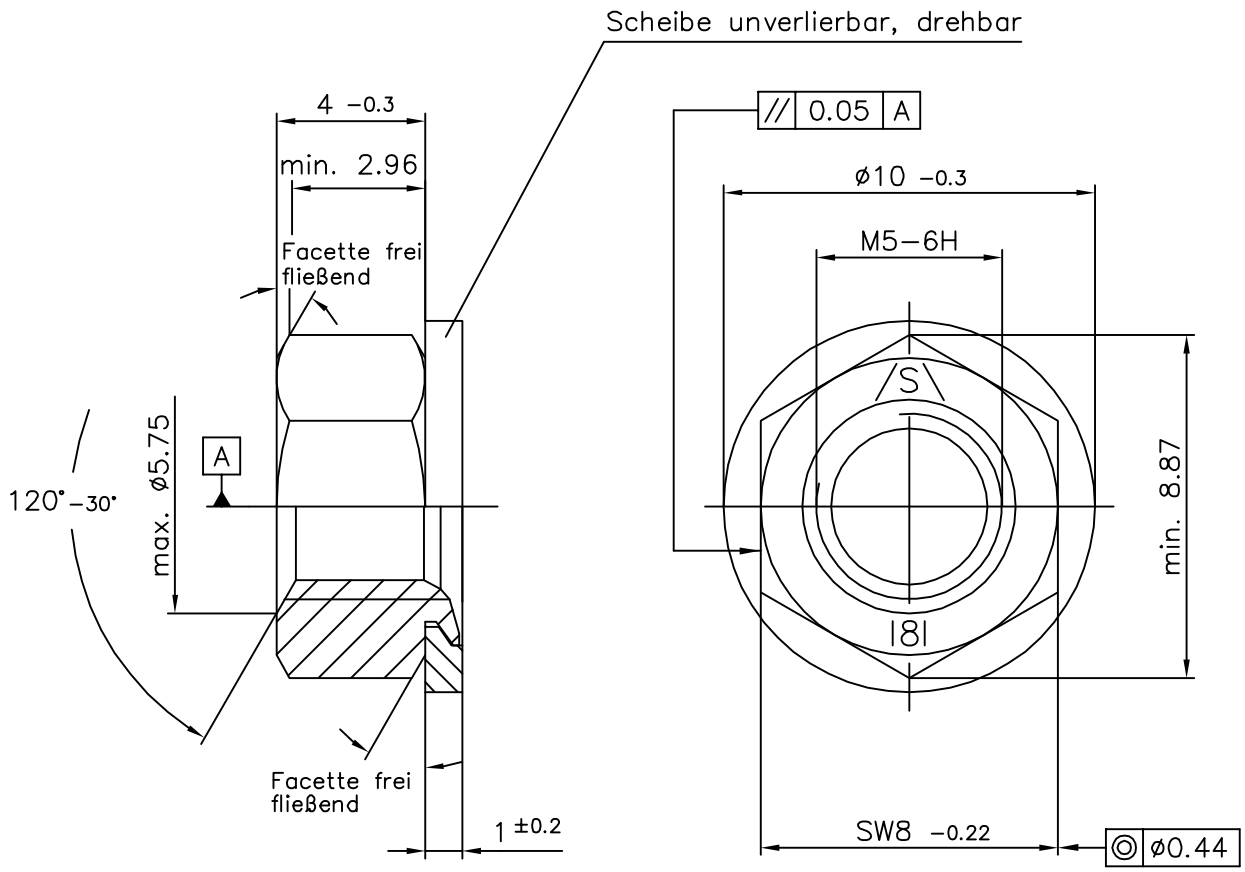

Obfl.: A2B nach DIN EN ISO 4042

Mutter: Klasse 8 DIN 267 Teil 4
Ausführung DIN EN ISO 4759 Teil 1

Scheibe: Werkstoff DC01 C590 (1.0330); min. 200 HV
Ausführung DIN EN ISO 4759 Teil 3

Index	Art der Änderung	Datum	Name

Dieses Dokument darf ohne unsere Genehmigung weder vervielfältigt noch dritten Personen oder Konkurrenzfirmen zugänglich gemacht werden. Darüberhinaus behalten wir uns alle Rechte vor.

	Datum	Name
Bearb.		
Gepr.	08.02.2007	Schmidt
Norm		
Gez.	08.02.2007	Appelh.

Maßstab 5:1
Masse
Werkstoff–Nr.
Stückzahl

Bezeichnung
Comby M5–U
SW8x4xø10x1

SCHUHL & CO

Zeichnungsnummer
Art.Nr.: 80201201

Blatt
Bl.

Ers.f.:
Ers.d.: