Kunden–Artikelzeichnung

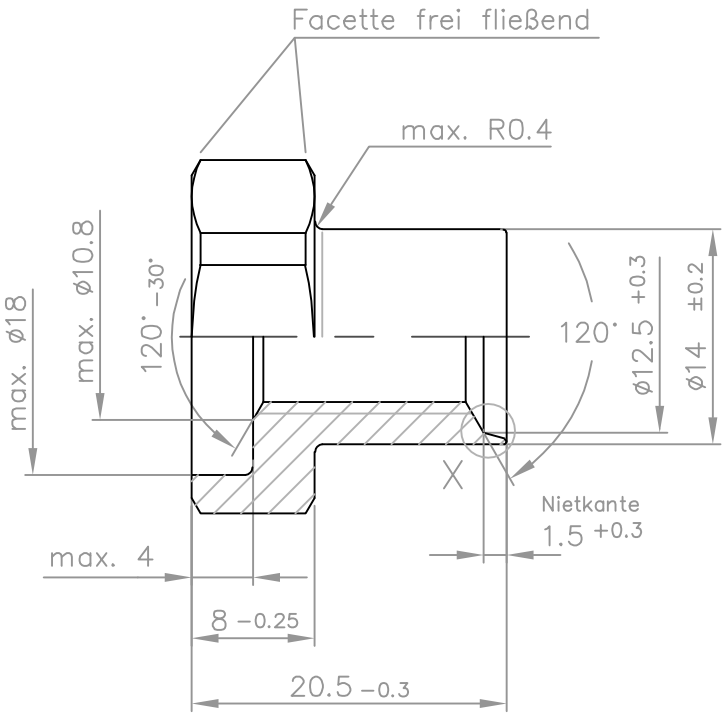

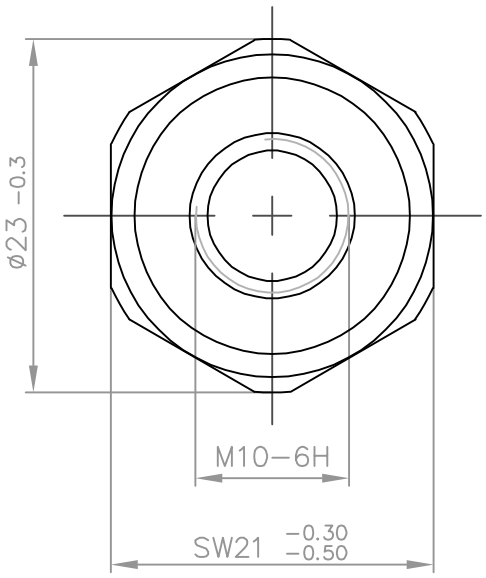

Einzelheit X M5:1

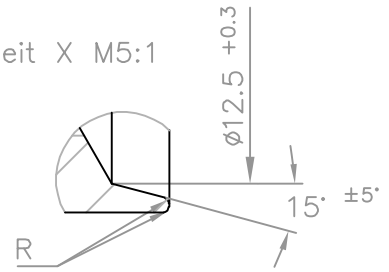

Obfl.: A4B nach DIN EN ISO 4042

Klasse 8 nach DIN EN 20898 Teil 2
Ausführung nach DIN EN ISO 4759 Teil 1

Index	Art der Änderung	Datum	Name

Dieses Dokument darf ohne unsere Genehmigung weder vervielfältigt noch dritten Personen oder Konkurrenzfirmen zugänglich gemacht werden.Darüberhinaus behalten wir uns alle Rechte vor.

	Datum	Name
Bearb.		
Gepr.	11.01.2006	Schmidt
Norm		
Gez.	11.01.2006	Appelh.

Maßstab 2:1 | Masse

Werkstoff–Nr. | Stückzahl

Bezeichnung

Bundmutter M10

SW21x20,5xø14

SCHUHL & CO

Zeichnungsnummer

Art.Nr.: 20197203

Blatt Bl.

Ers.f.: | Ers.d.: